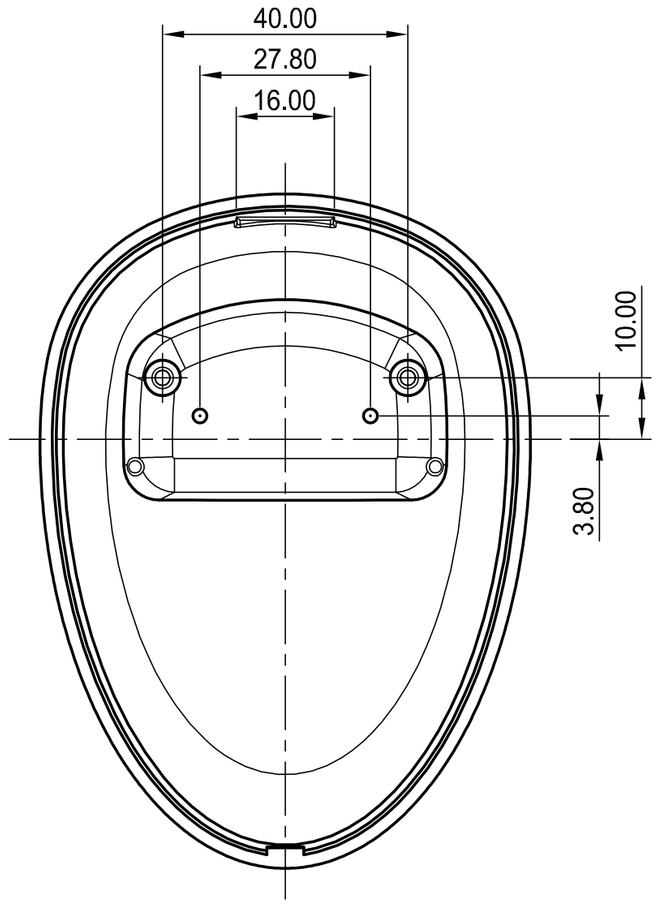

upper part
inside view

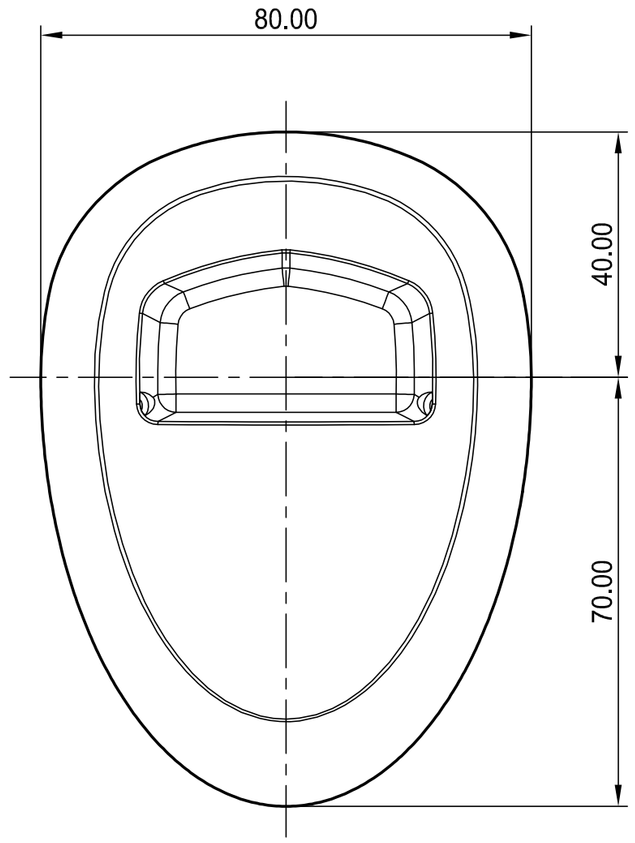

upper part
top view

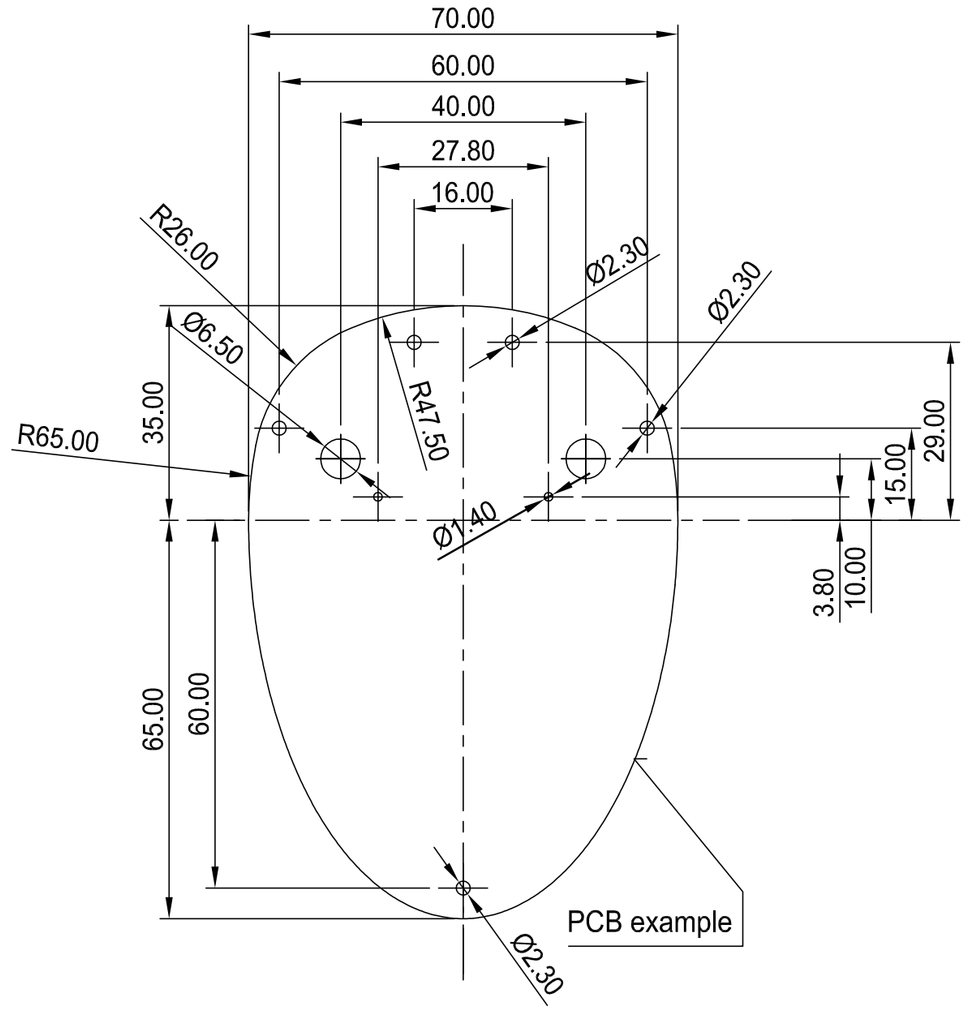

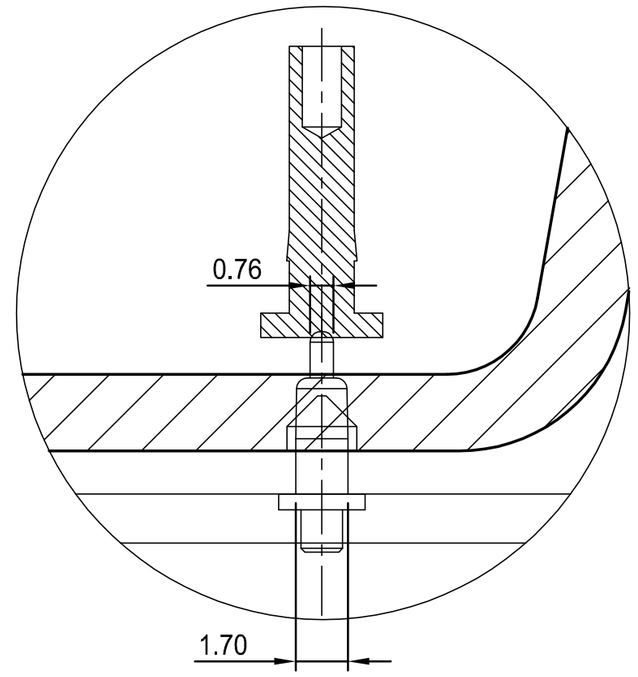

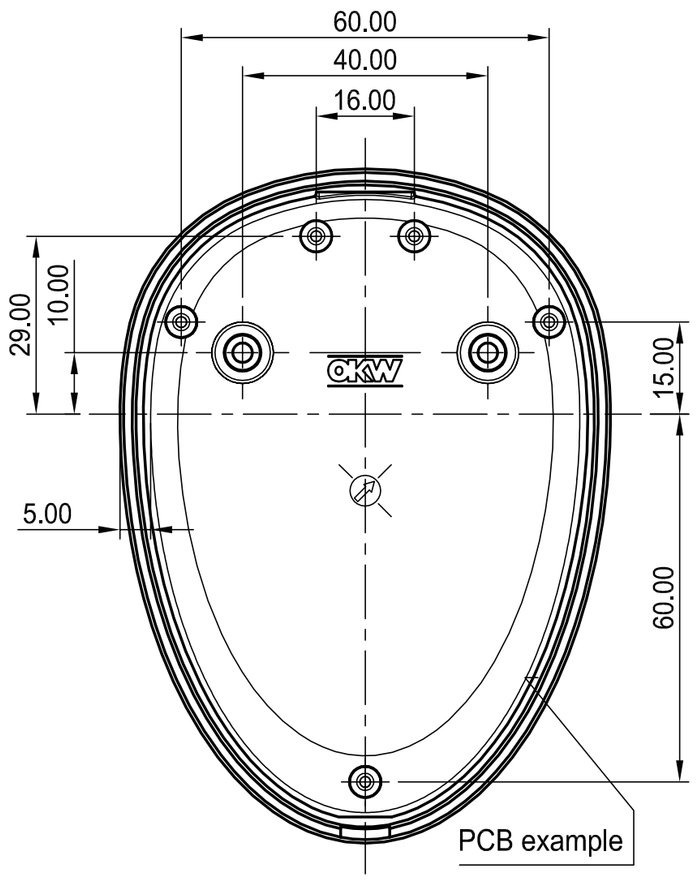

bottom part
inside view

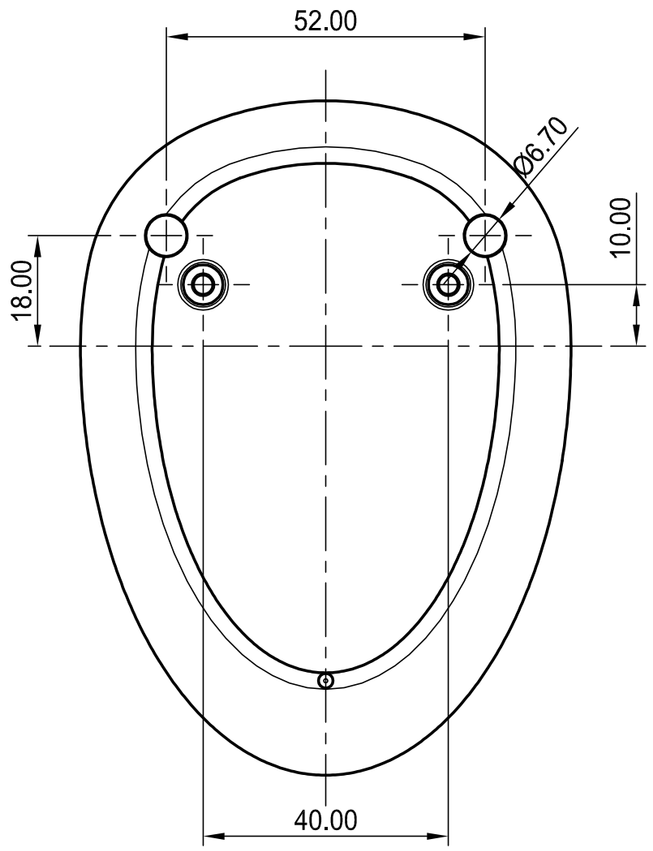

bottom part
bottom view

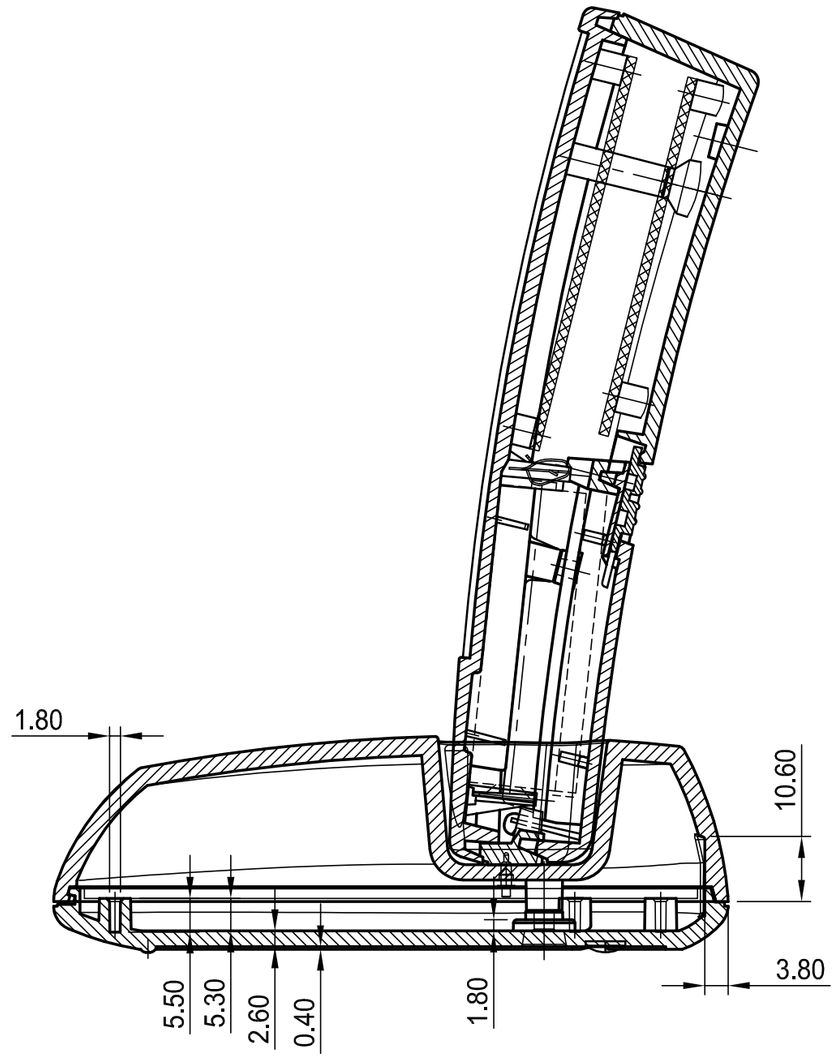

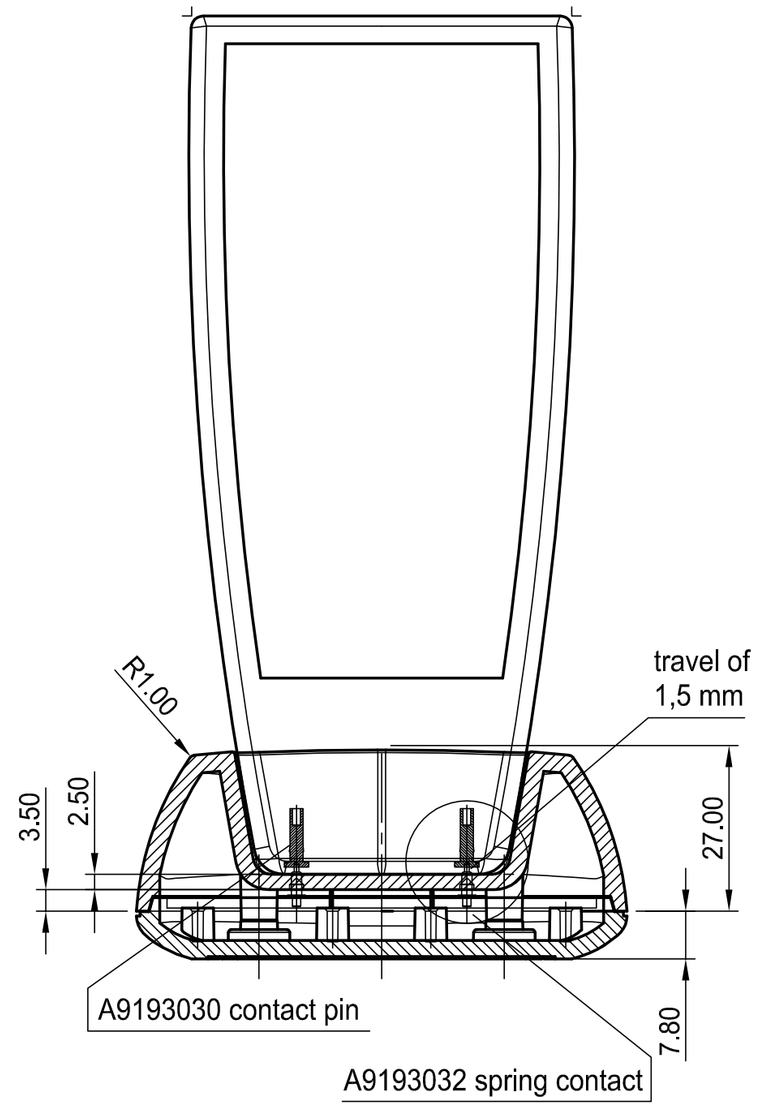

Informationskopie wird nicht aktualisiert	Copy for Information will not be updated	Bearb. am: 01.02.10 Ersteller: Both Freigabe: Rev. Index: 1 Stand: 01.02.10	Material: / Toleranzen: / Farbe: / Zeichnungsart: KUNDE
Technische Änderungen vorbehalten. Irrtümer und Druckfehler begründen keinen Anspruch auf Schadenersatz. Wichtige Einbaumaße bitte direkt mit dem aktuellen Produkt abstimmen. Subject to technical modification without prior notice. Typographical and other errors do not justify any claim for damages. All dimensions should be verified using an actual moulded part. Sous reserve de modifications techniques. Toute erreur ou faute d'impression ne justifie aucune demande d'indemnisation. Nous prions les clients de verifier les dimensions des composants avec les boitiers avant le montage.		OKW GEHÄUSE SYSTEME	This document contains proprietary information of OKW Gehäusesysteme GmbH and is tendered subject to the conditions that the information be retained in confidence not be reproduced or copied and not be used or incorporated in any product. SMART-CASE Zub Station-L A916703*
			Für dieses Dokument behalten wir uns alle Urheberrechte vor. Es darf auch auszugsweise weder vervielfältigt noch Dritten in irgendeiner Form zugänglich gemacht werden.

DIN 6 Teil 2
Maßstab: 1:1
Bearbeiter: Both
Dateiname: 00012024