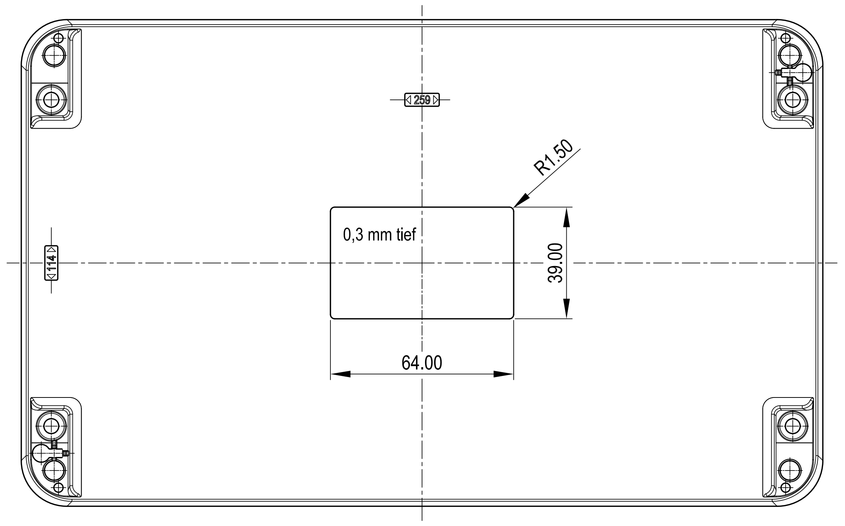

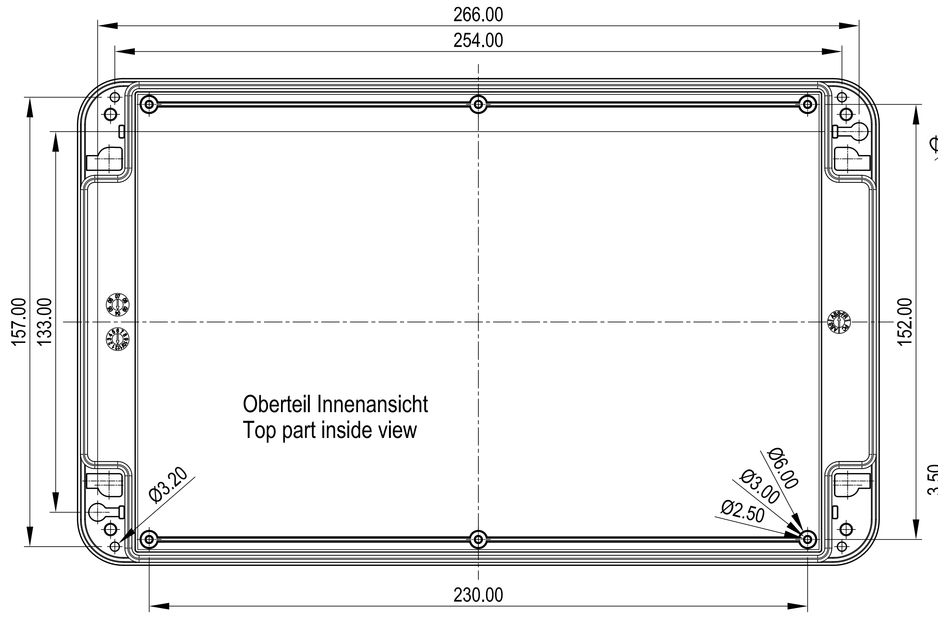

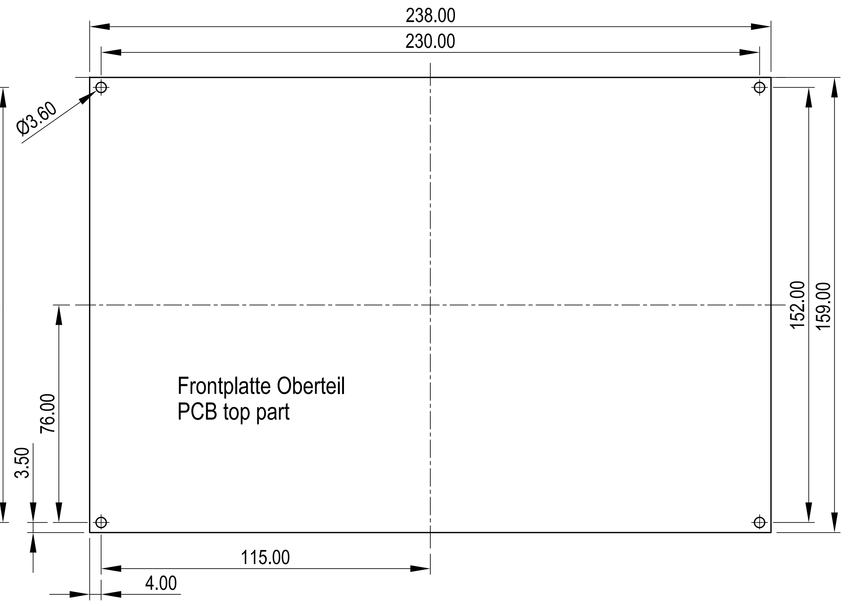

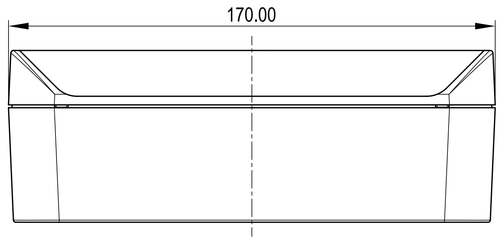

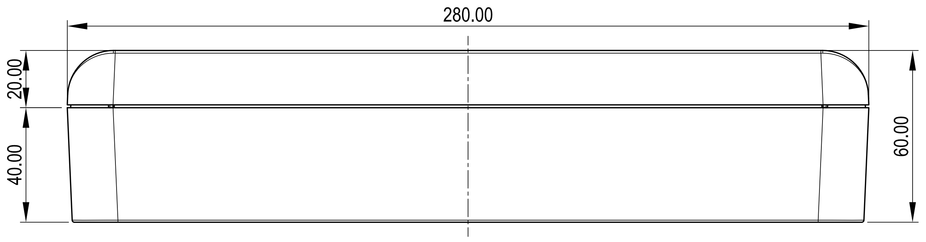

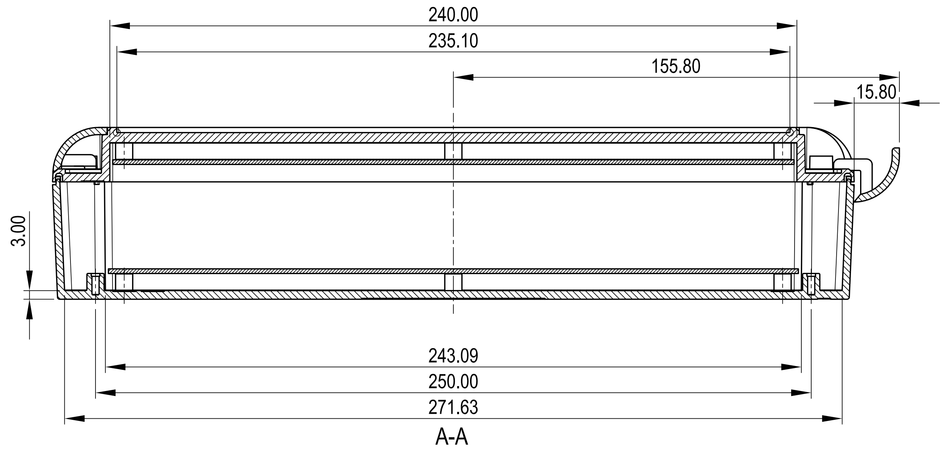

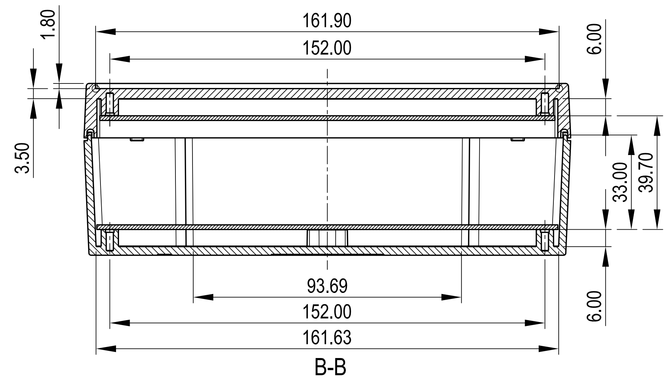

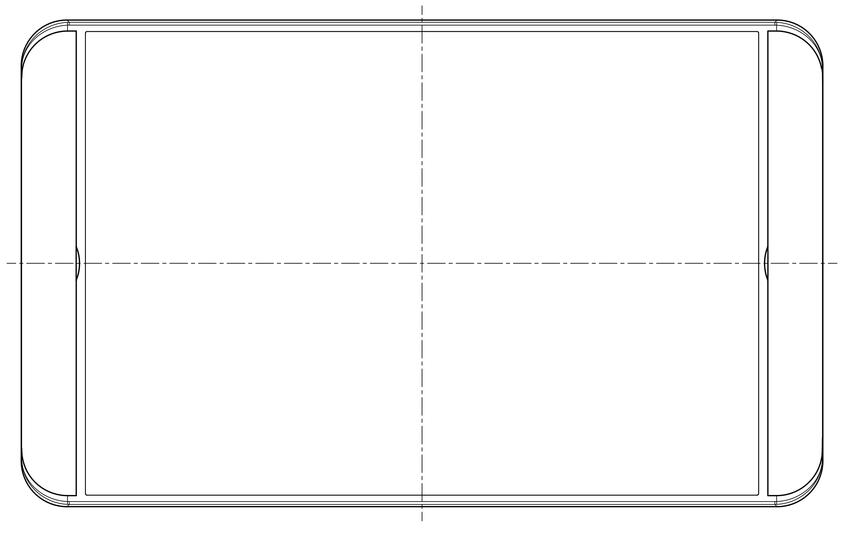

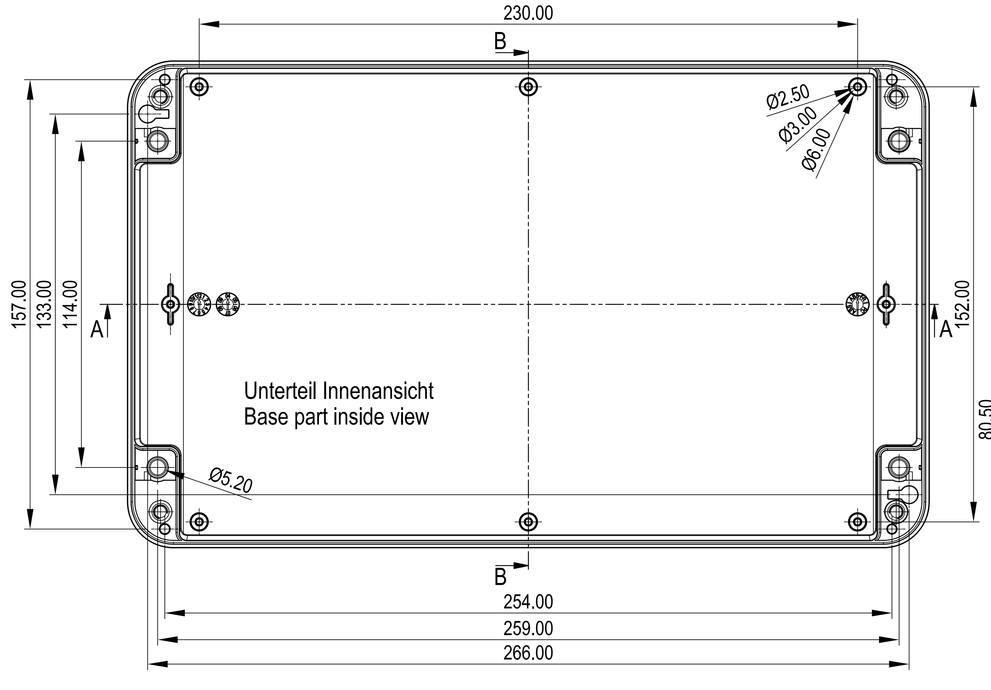

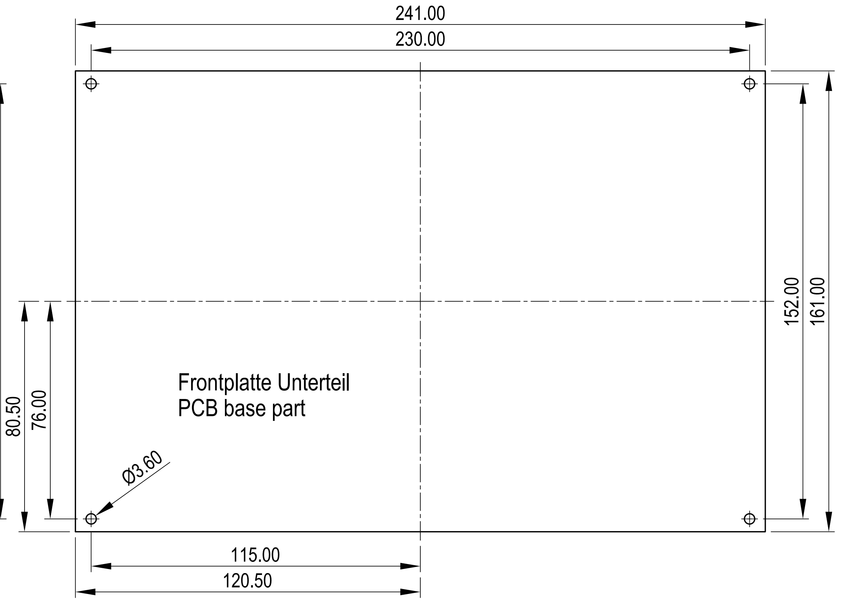

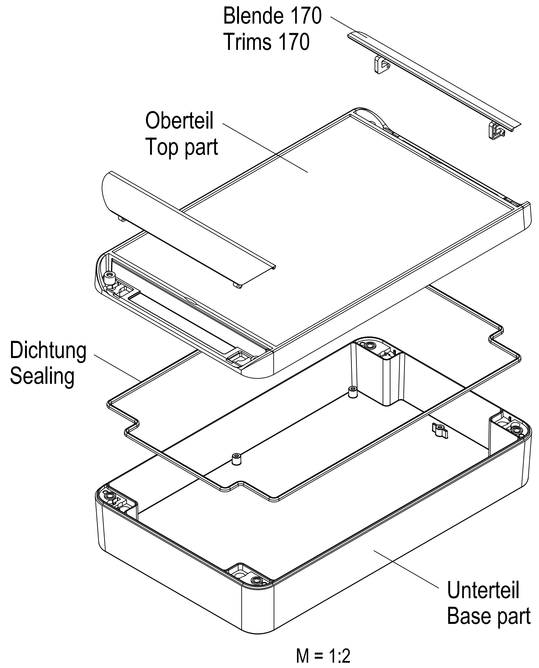

M = 1:2

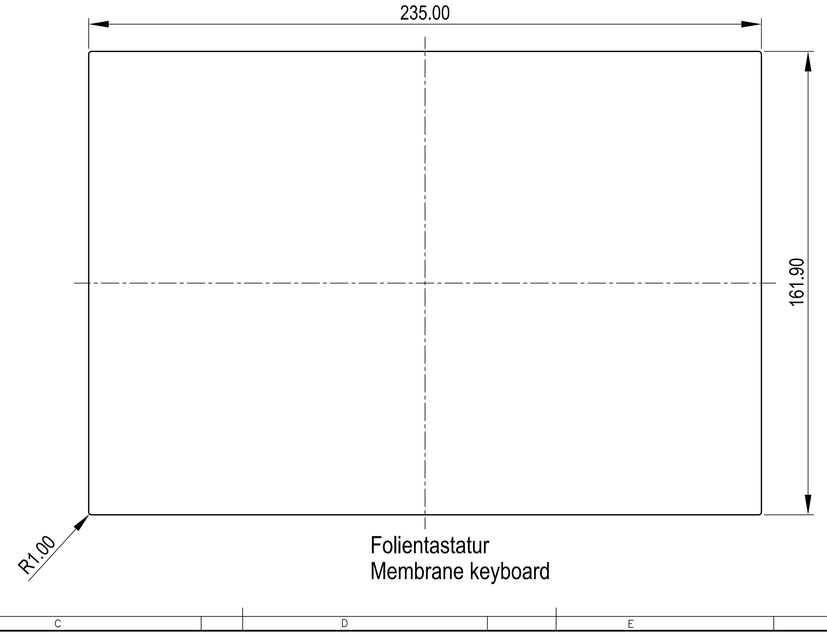

Folientastatur
Membrane keyboard

Informationskopie wird nicht aktualisiert	Copy for Information will not be updated	Erst. am: 07.09.2004 Erst. von: Hasse/B	Toleranzen: DIN 16742 TG 6	Status: ÄNDERUNG
Technische Änderungen vorbehalten. Irrtümer und Druckfehler begründen keinen Anspruch auf Schadenersatz. Wichtige Einbaumaße bitte direkt mit dem aktuellen Produkt abstimmen. Subject to technical modification without prior notice. Typographical and other errors do not justify any claim for damages. All dimensions should be verified using an actual moulded part. Sous reserve de modifications techniques. Toute erreur ou faute d'impression ne justifie aucune demande d'indemnisation. Nous prions les clients de vérifier les dimensions des composants avec les boîtiers avant le montage.		Freig. am: Freig. von: Revision: 06	Volumen:	Zeichnungsart: KUNDE
			OKW GEHÄUSE SYSTEME	SMART-BOX 170 170 x 280 x 60 C6017281

This document contains proprietary information of OKW Gehäusesysteme GmbH and is tendered on condition that the information be retained in confidence and its existence not disclosed and not be used or incorporated in any product.
Für dieses Dokument behalten wir uns alle Urheberrechte vor. Es darf auch auszugsweise weder weder vervielfältigt noch Dritten in irgendeiner Form zugänglich gemacht werden.

DIN 6 Teil 2
Maßstab: 1:1
Dateiname: 00006570