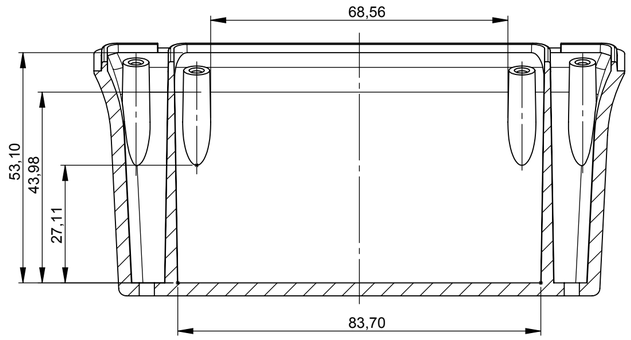

C-C (70°)

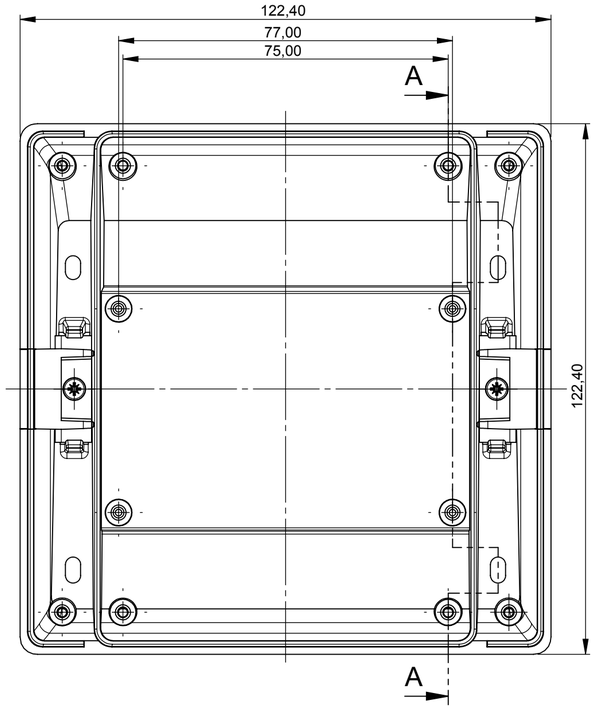

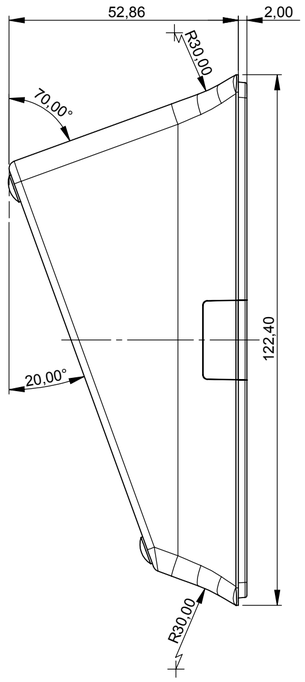

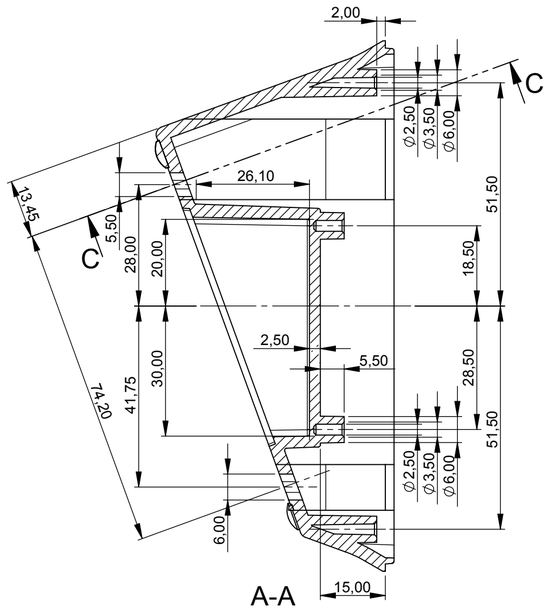

A-A

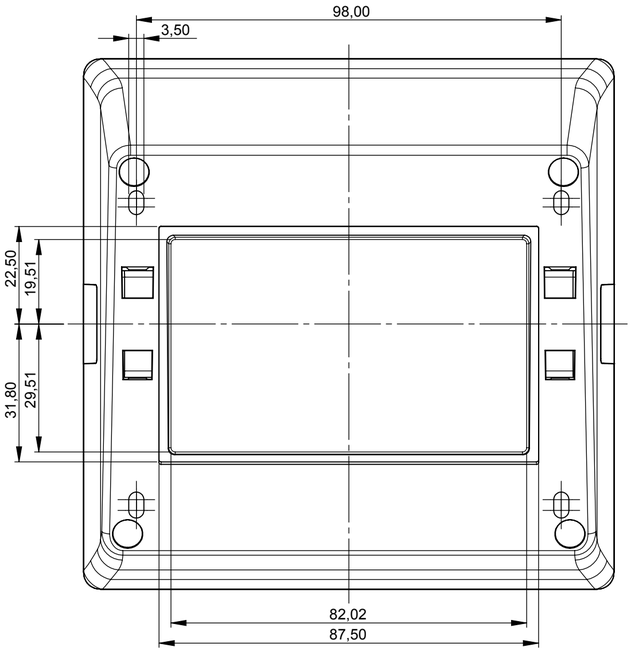

Platine Sockel

PCB base

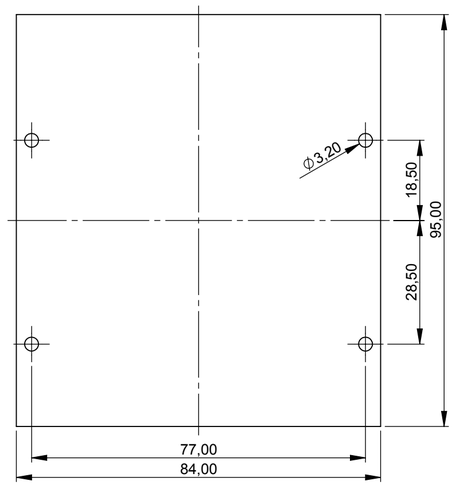

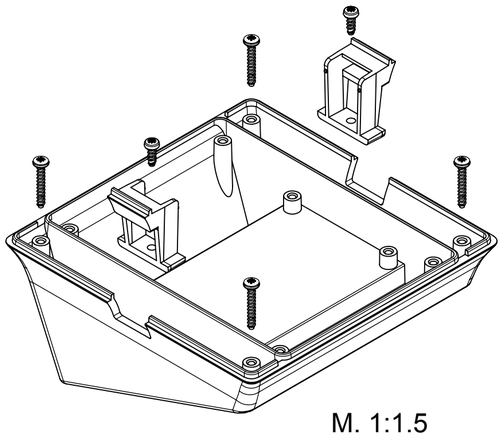

M. 1:1.5

Informationskopie
wird nicht aktualisiert
Copy for Information
will not be updated

Technische Änderungen vorbehalten. Irrtümer oder Druckfehler begründen keinen Anspruch auf Schadenersatz. Wichtige Einbaumaße bitte direkt mit dem aktuellen Produkt abstimmen.

Subject to technical modification without prior notice. Typographical and other errors do not justify any claim for damages. All dimensions should be verified using an actual moulded part.

Sous reserve de modifications techniques. Toute erreur ou faute d'impression ne justifie aucune demande d'indemnisation. Nous prions les clients de verifier les dimensions des composants avec les boitiers avant le montage.

Bearb. am: 20.04.10	Material:	Toleranzen: DIN 16901 T130	
Ersteller: Hasselb			
Freigabe:	Farbe:	Zeichnungsart: KUNDE	DIN 6 Teil 2
Rev. Index: 1			
Stand: . .			

This document contains proprietary information of OKW Gehäusesysteme GmbH and is tendered subject to the conditions that the information be retained in confidence not be reproduced or copied and not be used or incorporated in any product.

OKW GEHÄUSE SYSTEME

INTERFACE-TERMINAL S
Sockel, Pult

B4042827

Maßstab: 1:1 (1:1.5)

Bearbeiter: Hasselb

Dateiname: 00011276

Für dieses Dokument behalten wir uns alle Urhebernechte vor. Es darf auch auszugsweise weder vervielfältigt noch Dritten in irgendeiner Form zugänglich gemacht werden.