Unterteil hoch Ausf. I
Bottom part high vers. I
B 40 42 757

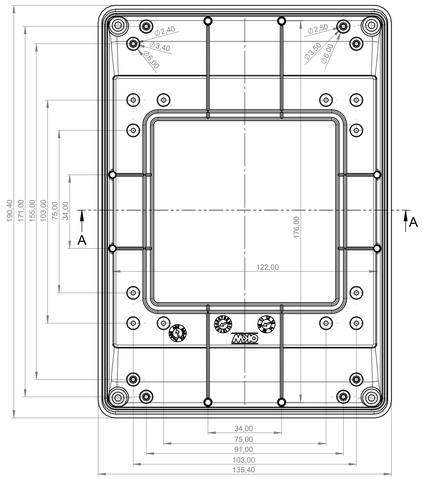

Oberteil Aussenansicht
Cover inside view
B 40 42 407

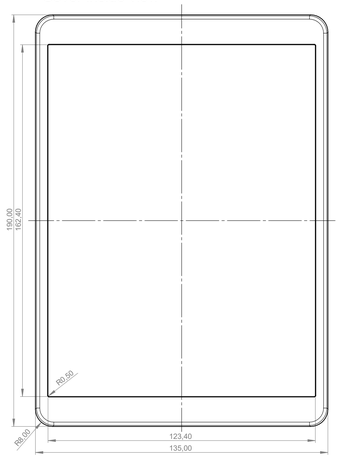

Oberteil Innenansicht
Cover outside view

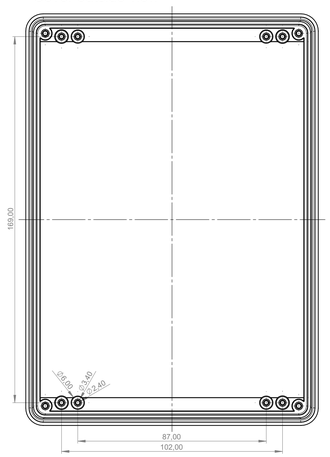

Frontplatte Al
Front panel Al
B 41 42 106

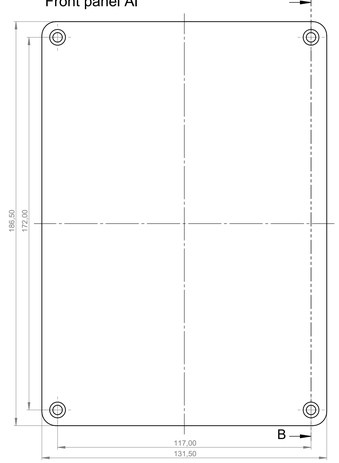

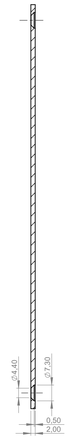

B-B

Folientastatur
Membrane keyboard

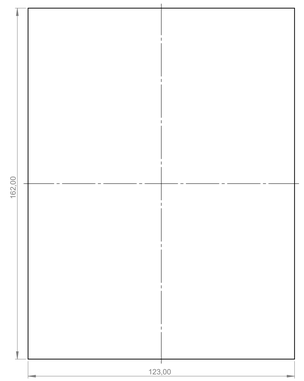

Platine Oberteil
PCB cover

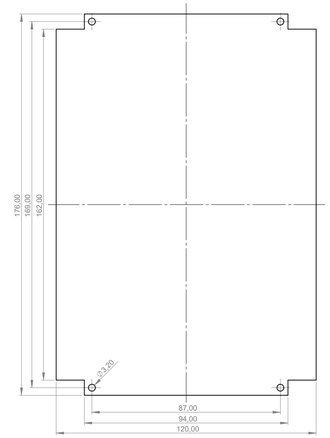

Batteriefach
battery compartment
B 41 42 047

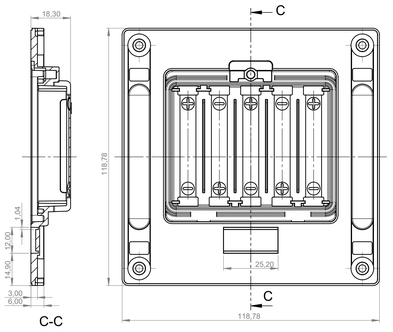

C-C

Bodenplatte mit Griffmulde
Bottom panel with handle recess
B 41 42 167

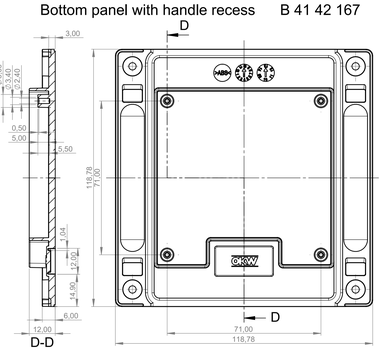

D-D

Bodenplatte mit Rastleisten
Bottom panel with snap-in strips
B 41 42 257

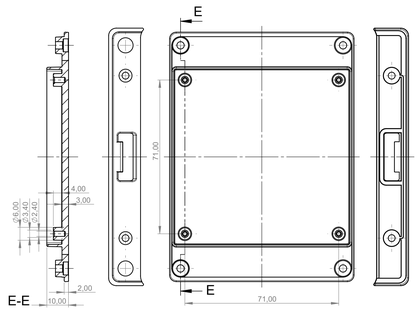

E-E

Sockel
Base
B 40 42 8*7

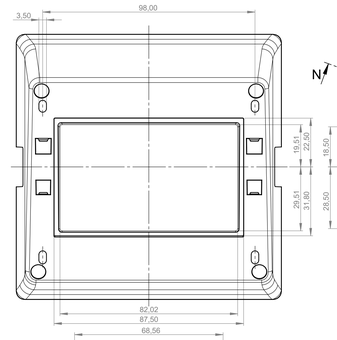

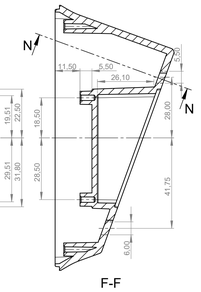

F-F

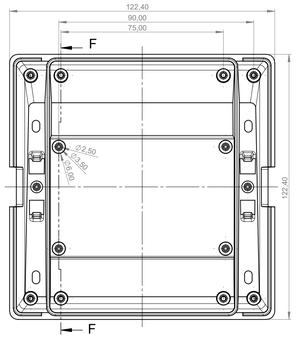

Sockeldeckel
Base cover

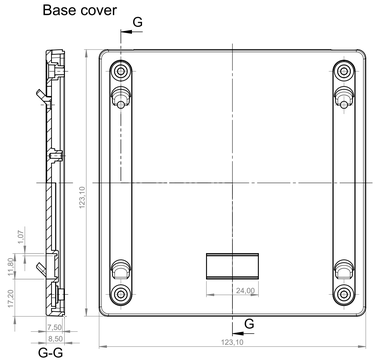

G-G

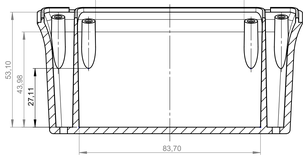

N-N (70°)

Platine Unterteil
PCB bottom part

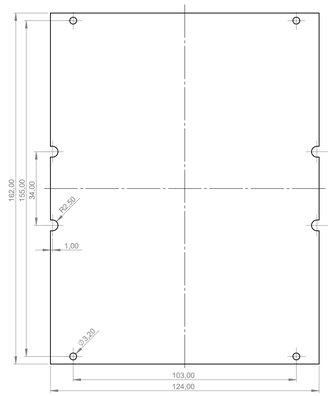

Platine Unterteil mit Batteriefach
PCB bottom part with battery compartment

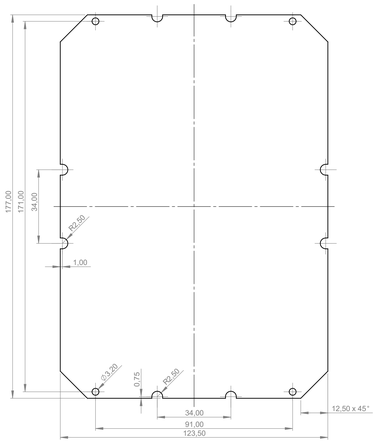

Unterteil hoch, Ausf. I
Bottom part high, vers. I

Oberteil, Batteriefach, Sockel
Cover, battery compartment, base
A-A

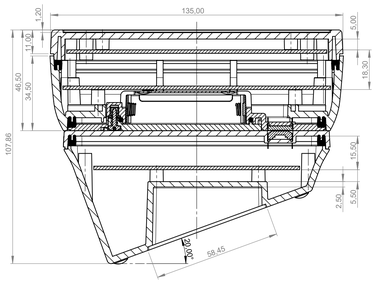

Oberteil, Bodenplatte mit Griffmulde, Sockel
Cover, bottom panel with handle recess, base
A-A

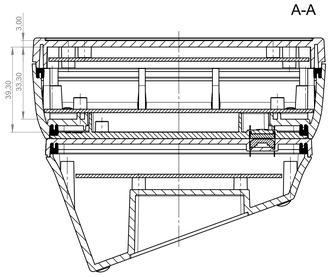

Frontplatte Al, Batteriefach, Sockel
Front panel Al, battery compartment, base
A-A

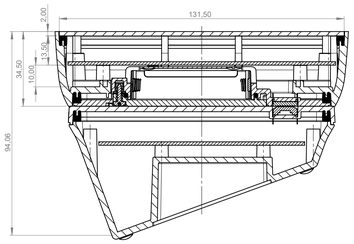

Frontplatte Al, Bodenplatte mit Griffmulde, Sockel
Front panel Al, bottom panel with handle recess, base
A-A

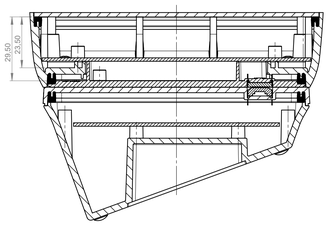

Oberteil, Bodenplatte mit Rastleisten, Sockel
Cover, bottom panel with snap-in strips, base
A-A

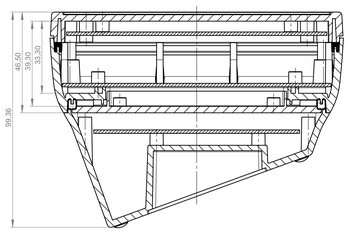

Frontplatte Al, Bodenplatte mit Rastleisten, Sockel
Front panel Al, bottom panel with snap-in strips, base
A-A

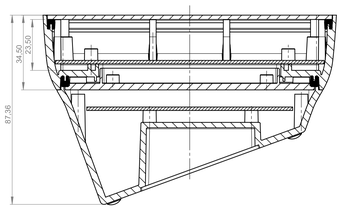

Platine Sockel
PCB base

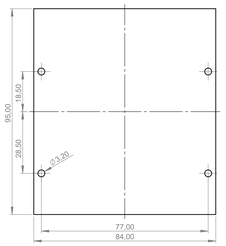

Informationskopie
wird nicht aktualisiert
Copy for Information
will not be updated

Erst. am: 07.06.2010	Toleranzen: DIN 16901 T130	Status: SERIENFREIGABE	
Erst. von: Hassel0			
Freig. am: 17.05.2019	Volumen:	Zeichnungsart: KUNDE	DIN 6 Teil 2
Freig. von: D. Hasselbach			
Revision: 03			

INTERFACE-TERMINAL S
Vers. I high, cover, front panel Al
B4042***
M 1:1
Datenname: 00012138

GEHÄUSE SYSTEME

Technische Änderungen vorbehalten. Irtümer oder Druckfehler begründen keinen Anspruch auf Schadenersatz. Wichtige Einbaumaße bitte direkt mit dem aktuellen Produkt abstimmen.
Subject to technical modification without prior notice. Typographical errors and mistakes do not give rise to a claim for damages. Important dimensions should be verified using an actual moulded part.
Sous reserve de modifications techniques. Toute erreur ou faute d'impression ne justifie aucune demande d'indemnisation. Nous prions les clients de vérifier les dimensions des composants avec les boîtiers avant la mutiage.
This document contains proprietary information of OKW Gehäusesysteme GmbH and is provided to the recipient on the condition that information be treated in confidence not be reproduced or copied and not be used or incorporated in any product.
Für dieses Dokument behalten wir uns alle Urheberrechte vor. Es darf auch auszugsweise weder verviefältigt noch Dritten in irgendeiner Form zugänglich gemacht werden.