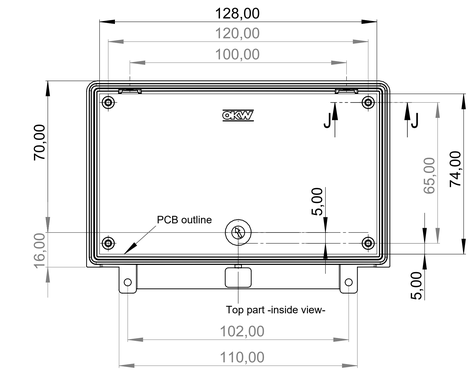

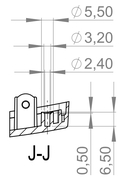

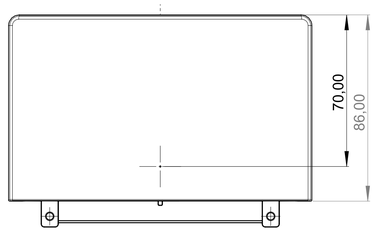

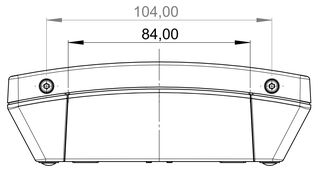

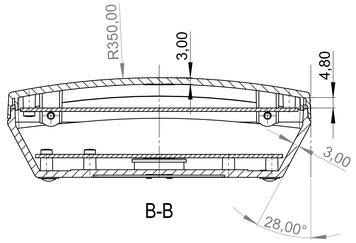

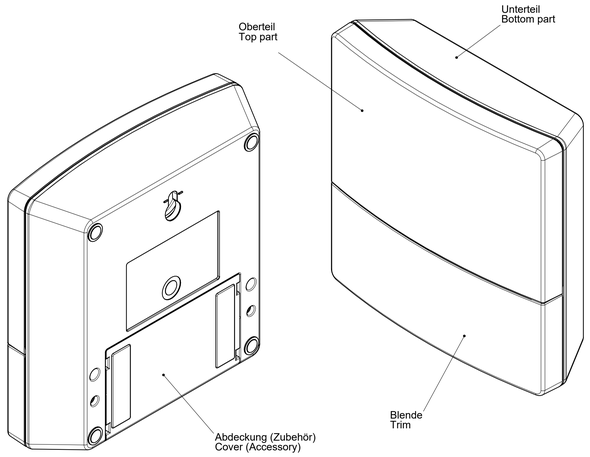

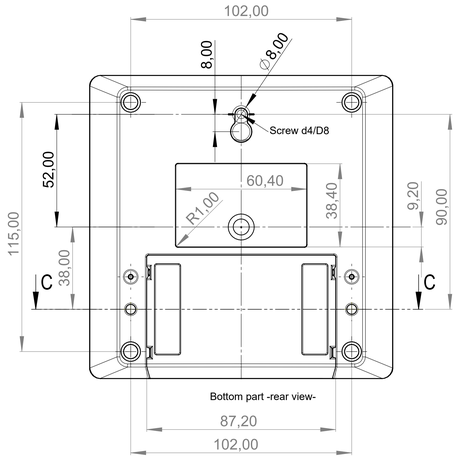

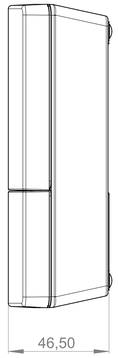

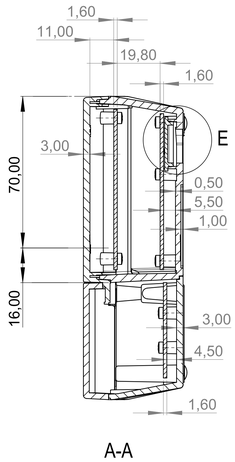

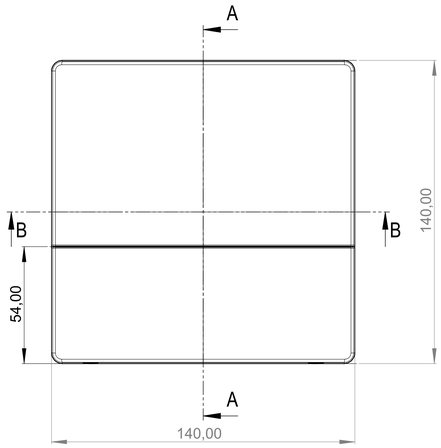

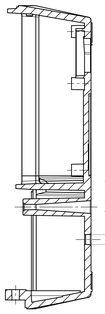

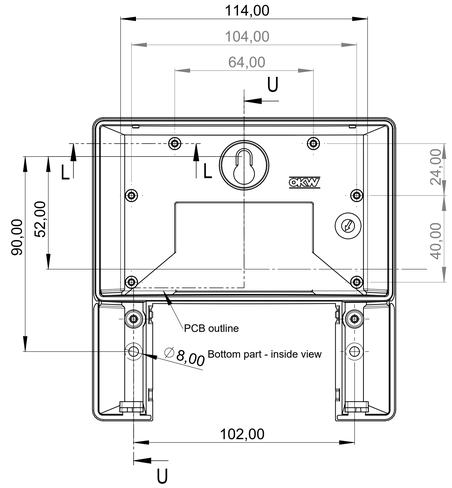

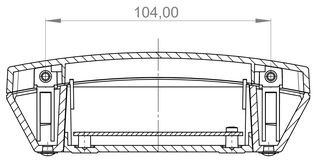

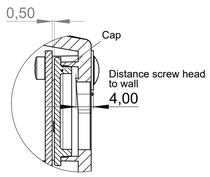

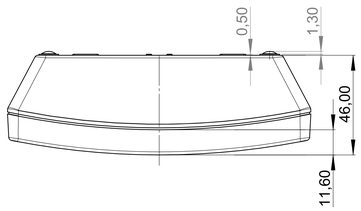

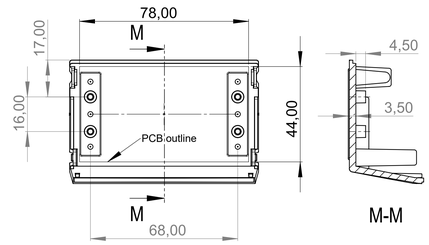

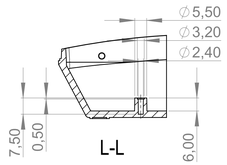

Informationskopie
wird nicht aktualisiert
Copy for Information
will not be updated

Erst. am: 14.10.2019	Toleranzen:	Status:	
Erst. von: D. Hasselbach	DIN 16742 TG 6	ENTWICKLUNG	DIN 6 Teil 2
Freig. am:	Volumen:	Zeichnungsart:	
Freig. von:		KUNDE	
Revision: 01			

Technische Änderungen vorbehalten. Irrtümer oder Druckfehler begründen keinen Anspruch. Die Abbildungen entsprechen bauartbedingt bitte direkt mit dem aktuellen Produkt abstimmen.

Subject to technical modification without prior notice. Typographical and other errors do not justify any claim for damages. All dimensions should be verified using an actual moulded part.

Sous reserve de modifications techniques. Toute erreur ou faute d'impression ne justifie aucune demande d'indemnisation. Nous prions les clients de vérifier les dimensions des composants avec les broches avant le montage.

OKW GEHÄUSE SYSTEME

This document contains proprietary information of OKW Gehäusesysteme GmbH and is tendered subject to the conditions that the information be retained in confidence not be reproduced or copied and not be used or incorporated in any product.

NET-BOX 180
2D Assembly, bottom part, vers. II
B3214201
M 1:1

Für dieses Dokument behalten wir uns alle Urheberrechte vor. Es darf auch auszugsweise weder vervielfältigt noch Dritten in irgendeiner Form zugänglich gemacht werden.

Dateiname: 00026047